SOLO SLIM / MILANO SLIM / TORINO Pendelset

REGENT LIGHTING

Montageanleitung • Instructions de montage • Istruzioni di montaggio • Mounting instructions

⚠ WARNHINWEISE - AVERTISSEMENTS - AVVERTENZE - WARNINGS

DE Die Montage und Inbetriebnahme darf nur von autorisiertem Fachpersonal durchgeführt werden (Elektroinstallateur). Die Leuchte dient ausschliesslich der Beleuchtung und ist entsprechend den Errichtungsbestimmungen zu installieren. Jede andere Nutzung oder ein anderer Einbau gilt als «nicht bestimmungsgemäss». Nichtbeachten kann zur Zerstörung der Leuchte führen. **Reparaturen dürfen ausschliesslich durch den Hersteller ausgeführt werden. Bei Defekt zurück an Hersteller**. Montageanleitung muss aufbewahrt werden. Technische Änderungen vorbehalten.

FR Le montage et la mise en service ne doivent être effectués que par du personnel spécialisé autorisé (installateur électrique). Le luminaire est destiné exclusivement à l'éclairage et doit être installé conformément aux consignes d'installation. Tout autre usage ou montage est considéré comme «non conforme à la destination du produit ». Le non-respect de cette consigne peut conduire à la destruction du Luminaire. **Les réparations doivent être effectuées exclusivement par le fabricant. En cas de défaut, renvoyer le matériel au fabricant**. Les instructions de montage doivent être conservées. Modifications techniques réservées.

IT Il montaggio e la messa in funzione possono essere effettuati solo da personale specializzato autorizzato (elettroinstallatori). L'apparecchio di illuminazione serve esclusivamente a scopo di illuminazione e deve essere installato secondo le disposizioni di montaggio. Qualsiasi altro utilizzo o un'altra modalità di incasso sono considerati «non conformi». La mancata osservanza di quanto specificato nelle istruzioni di montaggio può compromettere irrimediablimente l'apparecchio. **Far eseguire eventuali riparazioni esclusivamente dal produttore. In caso di guasto rispedire l'apparecchio al produttore**. Le istruzioni di montaggio devono essere conservate. I dati tecnici possono subire modifiche senza preavviso.

EN The luminaire may only be installed and put into operation by authorised, qualified personnel (electrician). The luminaire is only to be used for illumination purposes and is to be installed in accordance with the installation regulations. Any other use, or mode of mounting or installation, is considered to be «improper use». Non-compliance with the installation instructions may lead to destruction of the luminaire. **Repairs may only be carried out by the manufacturer. Return to manufacturer if defects are found**. Mounting instructions must be kept for future reference. Subject to technical change.

WARNUNG - AVERTISSEMENT - AVVERTENZA - WARNING

- Stromschlaggefahr. Vor Installation oder Wartung die Leuchte vom Stromnetz trennen.
- Risque de choc électrique. Débrancher le luminaire du réseau avant l'installation ou l'entretien.
- Pericolo di scossa elettrica. Scollegare l'apparecchio dalla rete elettrica prima dell'installazione o della manutenzione.
- Risk of electric shock. Disconnect the luminaire from the power supply before installation or maintenance.

IP40

- Schutz gegen Eindringen von festen Fremdkörpern über Ø 1 mm.
- Protection contre la pénétration de corps solides étrangers de plus de 1 mm de diamètre.
- Protezione contro l'infiltrazione di corpi estranei solidi > Ø 1 mm.
- Protection against ingress of solid foreign bodies above Ø 1 mm.

- Leuchte der Schutzklasse I, mit Schutzleiteranschluss.
- Luminaire de classe de protection I, avec borne pour conducteur de protection.
- Apparecchio di illuminazione in classe di protezione I, con morsetto per collegamento del conduttore di protezione.
- Protection class I luminaire, with protective earth terminal.

- Leuchte nur für den Gebrauch in Innenräumen.
- Luminaire conçu uniquement pour l'usage en intérieur.
- Apparecchio di illuminazione destinato esclusivamente all'utilizzo in ambienti interni.
- Luminaire only suitable for application in interior spaces.

- Nicht über den Hausmüll entsorgen, sondern ordnungsgemäss dem Recycling zuführen.
- Ne pas éliminer avec les déchets ménagers mais, comme il se doit, par le circuit de recyclage.
- Non smaltire il prodotto con i rifiuti domestici ma riciclarlo secondo le disposizioni normative.
- Not to be disposed of with household waste. Please recycle accordingly.

⚠ REINIGUNG UND PFLEGE - NETTOYAGE ET ENTRETIEN - PULIZIA E CURA - CLEANING AND CARE

DE Leuchte mit feuchtem, fusselfreiem Tuch reinigen. Nicht scheuern! Bei starker Verschmutzung kann eine schwache Seifenlauge verwendet werden (Spülmittel). Keine Scheuermittel verwenden. Leuchte nicht trocken abreiben, da die entstehende statische Aufladung die Elektronik zerstören kann.

FR Nettoyer le luminaire avec un chiffon humide non peluchant. Ne pas frotter! En cas de fort encrassement, une solution savonneuse douce peut être utilisé (liquide vaisselle). Ne pas utiliser de produits abrasifs. Ne pas frotter le luminaire à sec, car cela génère une charge électrostatique qui peut détruire les composants électroniques.

IT Pulire l'apparecchio di illuminazione con un panno umido, privo di pelucchi. Non sfregare! Se l'apparecchio è molto sporco si può utilizzare una soluzione di sapone molto diluita (detersivo per piatti). Non usare abrasivi. Non strofinare l'apparecchio a secco in quanto la carica elettrostatica che ne deriva può distruggere i componenti elettronici.

EN Wipe the luminaire with a damp, lint-free cloth. Do not rub hard! In the case of severe soiling, mild soapy water may be used (washing-up liquid). Do not use abrasive agents. Do not rub the luminaire dry, since the resulting static charging may destroy the electronics.

1002.8119 / 50.974-C / 2025.03

Regent AG, Dornacherstrasse 390, CH-4053 Basel, service@regent.ch, www.regent.ch, +41 (0)848 111 200

SOLO SLIM / MILANO SLIM / TORINO Pendelset

Montageanleitung • Instructions de montage • Istruzioni di montaggio • Mounting instructions

Art. 2009.2688

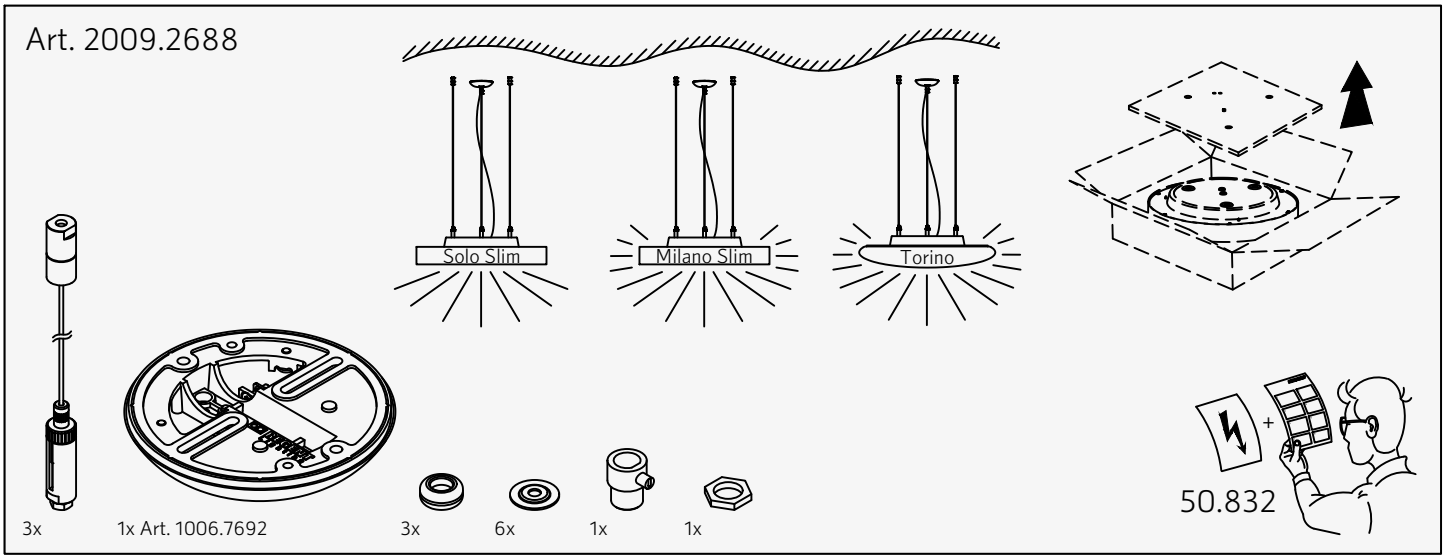

TYP	X	Ø
SOLO SILM Ø 430 / 530 / 680 MILANO SLIM Ø 430 / 530 / 680 TORINO Ø 450 / 600 / 800	191mm	220mm
SOLO SLIM Ø980	303mm	350mm

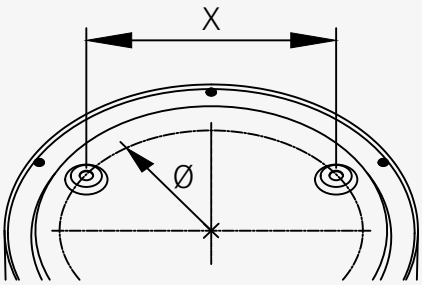

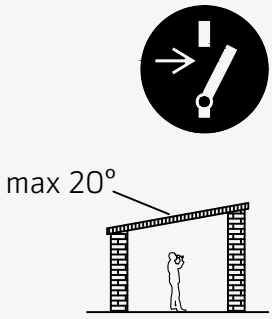

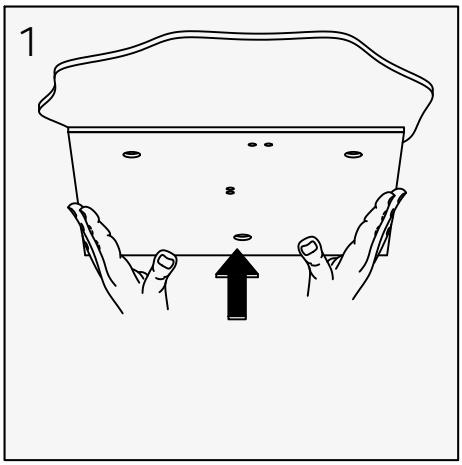

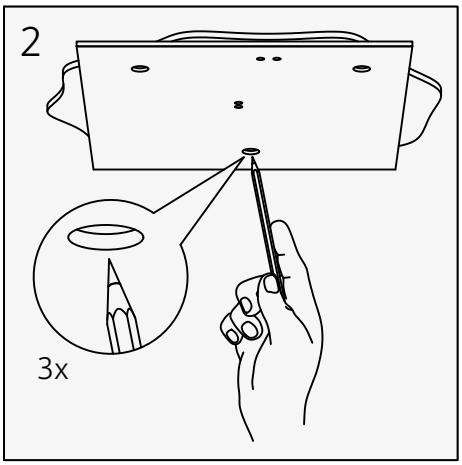

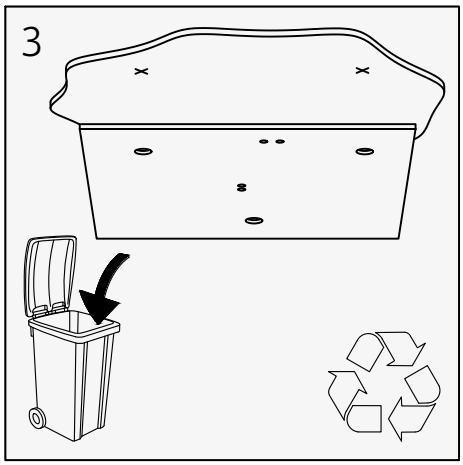

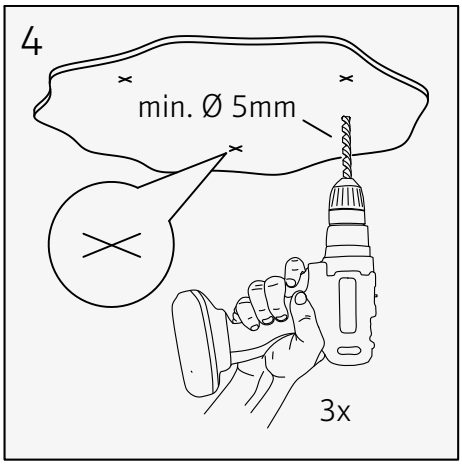

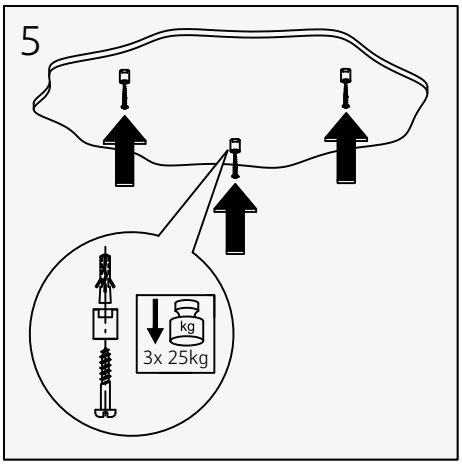

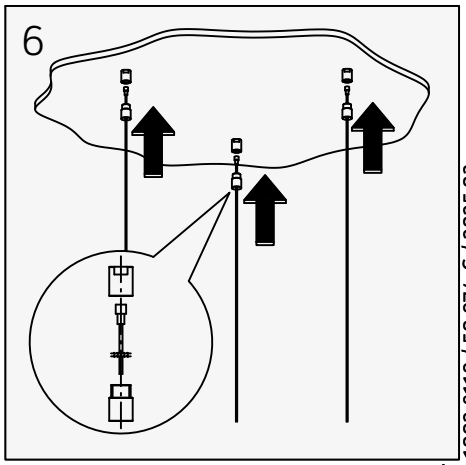

1002.8119 / 50.974-C / 2025.03

SOLO SLIM / MILANO SLIM / TORINO Pendelset

REGENT LIGHTING

Montageanleitung • Instructions de montage • Istruzioni di montaggio • Mounting instructions

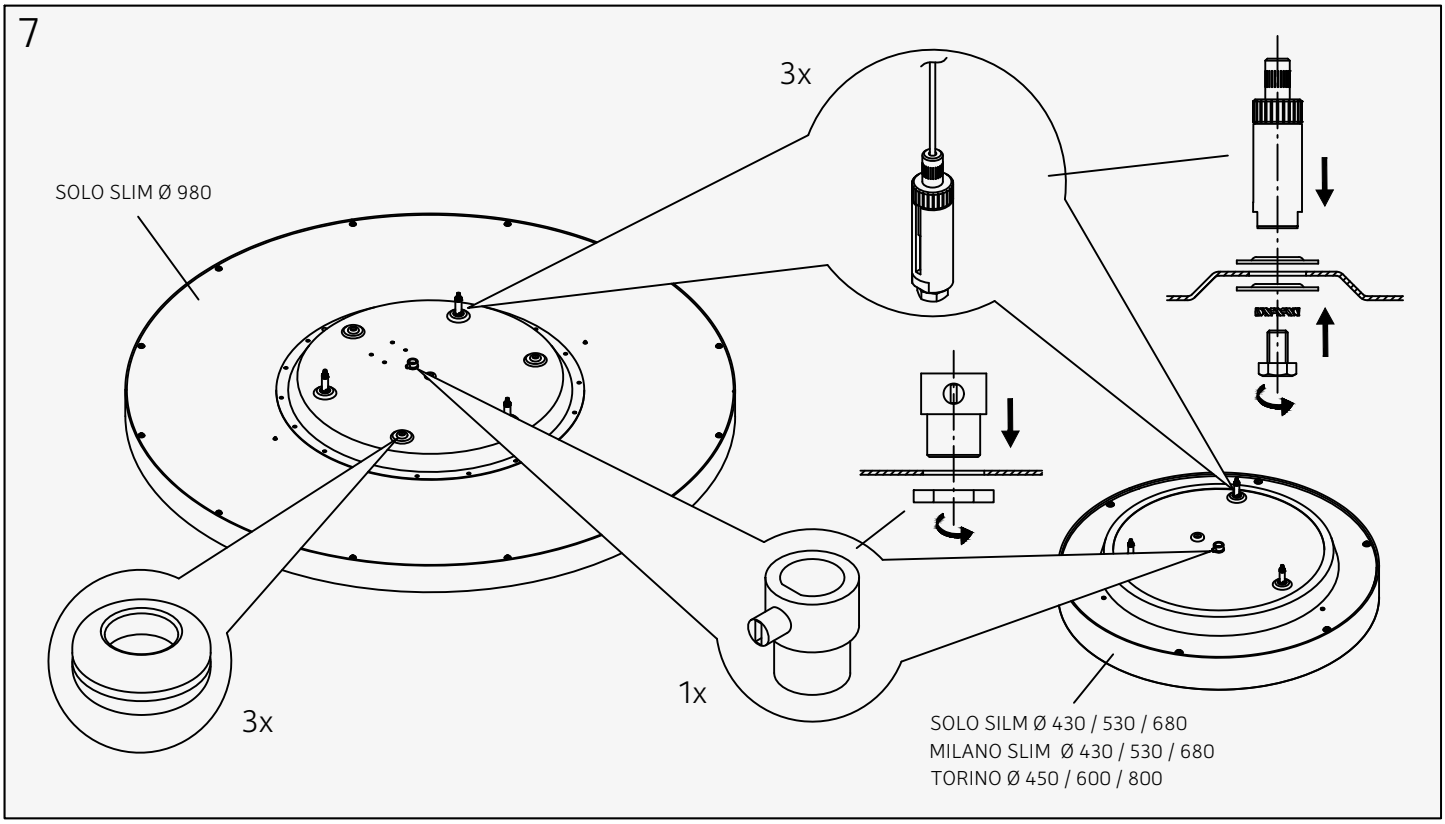

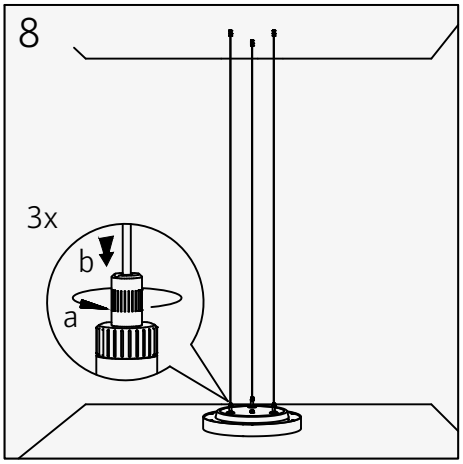

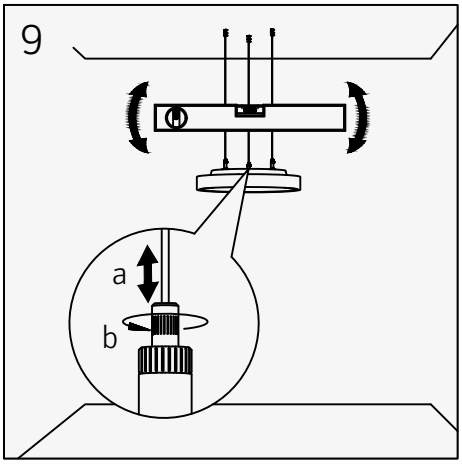

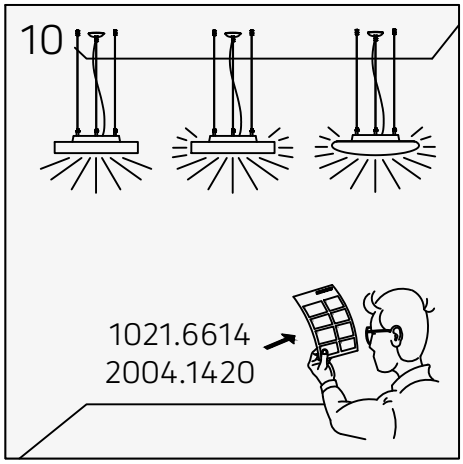

1002.8119 / 50.974-C / 2025.03