I

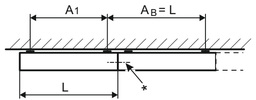

*
- bauseits
A prévoir sur place
a prevedere sul cantiere
to be supplied at site

M5 x 20	DIN 7985	2x
M5	DIN 934	2x
A5,3	DIN 6798	4x

Type	L	B	A_1	A_E	N S
204.D15.xx	1548	308	1250	1250	575
204.T15.xx	1548	481	1250	1250	775
204.Q15.xx	1548	620	1250	1250	975
204.S15.xx	1548	620	1250	1250	1025
204.DB100xx	1548	308	1250	1250	575
204.TB150xx	1548	481	1250	1250	775
204.QB200xx	1548	620	1250	1250	975

II

204.D15 / 204.DB100.xx

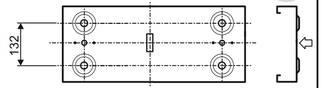

204.T15 / 204.TB150.xx
204.S15

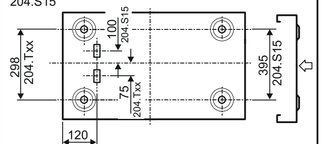

204.Q15 / 204.QB200.xx

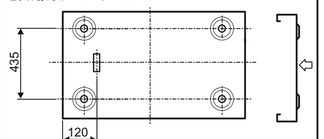

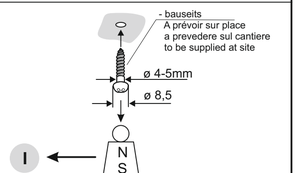

III

Warnhinweise | Avertissements | Avvertenze | Warnings

DE
Die Montage und Inbetriebnahme darf nur von autorisiertem Fachpersonal durchgeführt werden (Elektroinstallateur). Die Leuchte dient ausschliesslich der Beleuchtung und ist entsprechend den Errichtungsbestimmungen zu installieren. Eine andere Nutzung oder ein anderer Einbau gilt als „nicht bestimmungsgemäss". Nichtbeachten der Montageanleitung kann zur Zerstörung der Leuchte führen. Bei Defekt zurück an Hersteller. Montageanleitung muss aufbewahrt werden. Technische Änderungen vorbehalten.

FR
Le montage et la mise en service ne peuvent être effectués que par du personnel spécialisé autorisé (installateur électrique). Le luminaire sert uniquement à éclairer et doit être installé conformément aux dispositions d'édification. Une autre utilisation ou intégration est considérée comme «non conforme aux dispositions». Le non-respect de l'instruction de montage peut entraîner une destruction du luminaire. Retourner au fabricant en cas de défaut. L'instruction de montage doit être conservée. Sous réserve de modifications.

IT
Montaggio e messa in funzione possono essere effettuati solo da personale specializzato autorizzato (elettroinstallatori). Il proiettore serve esclusivamente a scopo di illuminazione e deve essere installato secondo le disposizioni di montaggio. Un altro utilizzo o un'altra modalità di incasso sono considerati "non conformi". La mancata osservanza di quanto specificato nelle istruzioni di montaggio può compromettere irrimediabilmente il proiettore. In caso di guasto rispedire il proiettore al produttore. Le istruzioni di montaggio devono essere conservate. I dati tecnici possono subire modifiche senza preavviso.

EN
Installation and commissioning may only be carried out by authorised technical personnel (electrical fitters). The luminaire is designed solely for lighting and is to be installed according to the installation instructions. Any other use or any other installation is considered to be improper. Not complying with the assembly instructions can lead to the destruction of the luminaire. Return to manufacturer if defects are found. Assembly instructions must be kept. Subject to technical change without notice.

IV

Warnhinweise | Avertissements | Avvertenze | Warnings

- Leuchte spannungslos schalten.
- Brancher les luminaires hors tension.
- Accendere l'apparecchio in assenza di tensione.
- Disconnect lamp from the power supply.

- Nur für den Gebrauch in Innenräumen.
- Ce produit est conçu uniquement pour une utilisaton intérieure.
- L'apparecchio è previsto solo per uso interno.
- This product is designed for indoor use only.

IP20

- Schutz gegen Eindringen von festen Fremdkörpern über Ø 12 mm.
- Protégé contre la pénétration de corps solides de plus de Ø 12 mm.
- L'apparecchio è protetto contro la penetrazione di corpi solidi di dimensione superiore a Ø 12 mm.
- The fitting is protected against penetration by solid bodies of over Ø 12 mm.

- Nicht über den Hausmüll entsorgen, sondern ordnungsgemäss dem Recycling zuführen.
- Ne doit pas être jeté dans la poubelle, veuillez utilisier un centre de recyclage appropié.
- Non gettare nei rifiuti domestici, ma effettuare il corretto riciclaggio.
- Do not dispose as household waste, but make the proper recycling.

Reinigung und Pflege | Nettoyage et entretien | Cura e pulizia | Cleaning and care

DE
Reinigung nur mit trockenem oder feuchtem Mikrofasertuch.
FR
Nettoyage seulement avec chiffon microfibre sec ou humide.
IT
Pulire solo con un panno in microfibra asciutto o umido.
EN
Only use dry or moist microfiber cloth for cleaning.

V

Warnhinweise | Avertissements | Avvertenze | Warnings

LED

DE
Eine Deaktivierung von Leuchtmitteln darf nicht erfolgen. Die Leuchte muss immer vollständig bestückt sein, da sonst die Leuchtmittel beschädigt werden. Leuchtmittel dürfen nur im spannungslosen Zustand eingesetzt/gewechselt werden.

FR
Une désactivation des sources n'est pas autorisée. Le luminaire doit toujours être entièrement équipé pour ne pas endommager les sources. Les sources ne peuvent être montées / changées que hors tension.

IT
Eine Deaktivierung von Leuchtmitteln darf nicht erfolgen. Die Leuchte muss immer vollständig bestückt sein, da sonst die Leuchtmittel beschädigt werden. Leuchtmittel dürfen nur im spannungslosen Zustand eingesetzt/gewechselt werden.

EN
LED must not be disconnected. The luminaire needs to be fully assembled, otherwise the LED could sustain damaged. LEDs may only be replaced when the luminaire is switched off from the 240v mains supply.

VI

Warnhinweise | Avertissements | Avvertenze | Warnings

T16

DE
Eine Deaktivierung von Lichtquellen darf nicht nur durch Drehen der Lampen in der Fassung erfolgen. Restkontaktierungen der Sockelstifte können das EVG beschädigen.Deshalb Leuchtmittel aus der Leuchte entnehmen.

FR
Une désactivation des sources ne doit pas se faire qu'en tournant la lampe dans la douille. S'il devait subsister un contact électronique entre la lampe et la douille, cela pourrait endommager le ballast électronique. C'est pourquoi la source doit être retirée du luminaire.

IT
Eine Deaktivierung von Lichtquellen darf nicht nur durch Drehen der Lampen in der Fassung erfolgen. Restkontaktierungen der Sockelstifte können das EVG beschädigen.Deshalb Leuchtmittel aus der Leuchte entnehmen.

EN
Lamps may not only be deactivated by twisting them in the lampholder. Residual contact of the socket pins may damage the electronic ballast. Instead, take the lamp completely out off the luminaire.

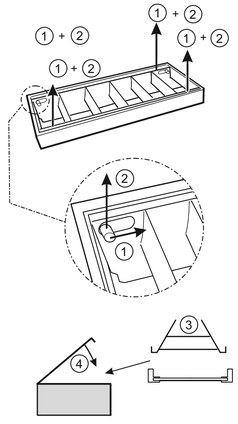

204.D15

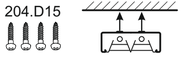

204.D15

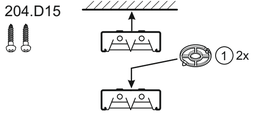

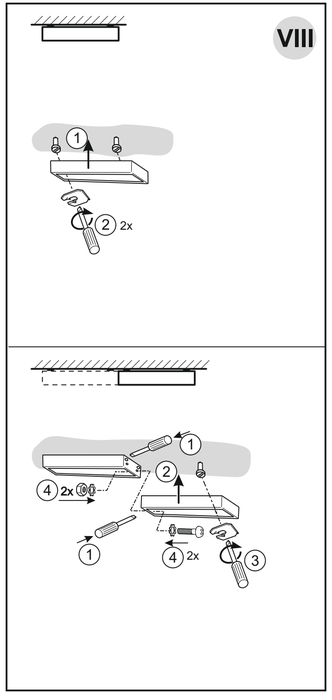

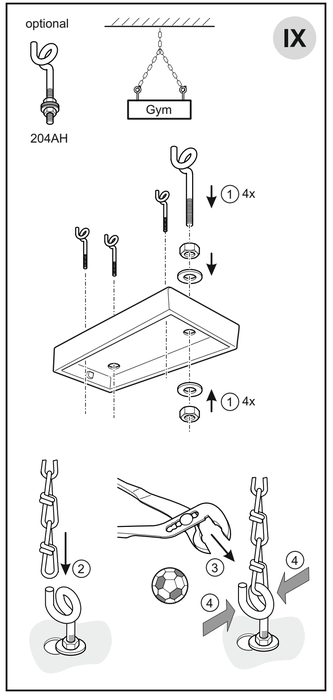

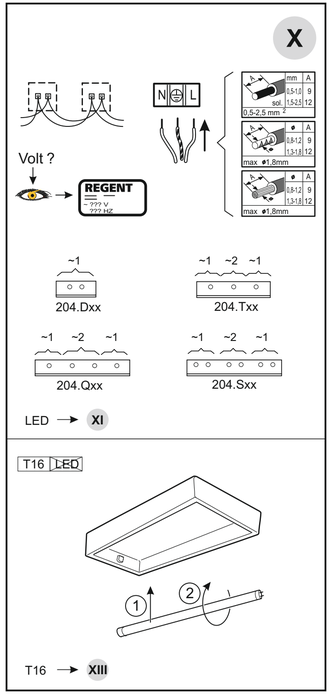

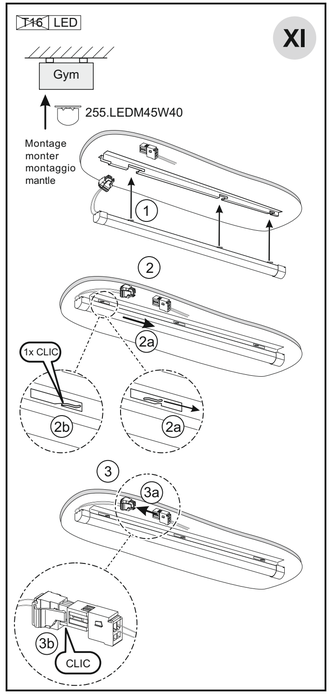

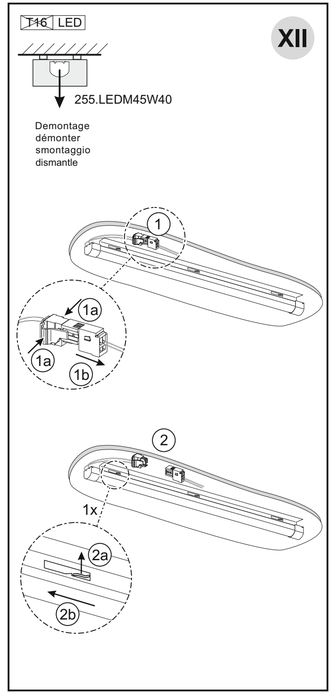

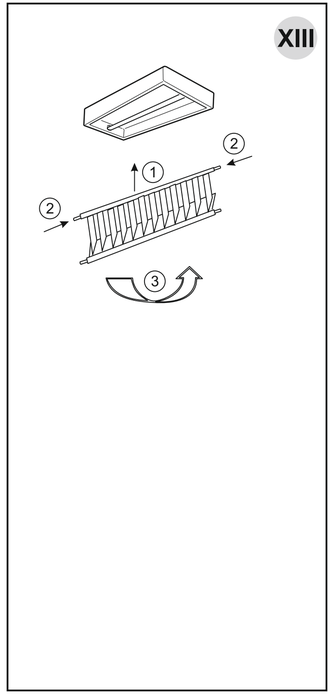

REGENT LIGHTING

Gym 2
Gym 2 LED

Hallenanbauleuchte

Montageanleitung

Regent Beleuchtungskörper AG
Dornacherstrasse 390
CH-4018 Basel

www.regent.ch

6023074 19/15